平成28年度　東京都高等学校体育連盟定時制通信制部　バスケットボール専門部　春季大会

【　男　子　】

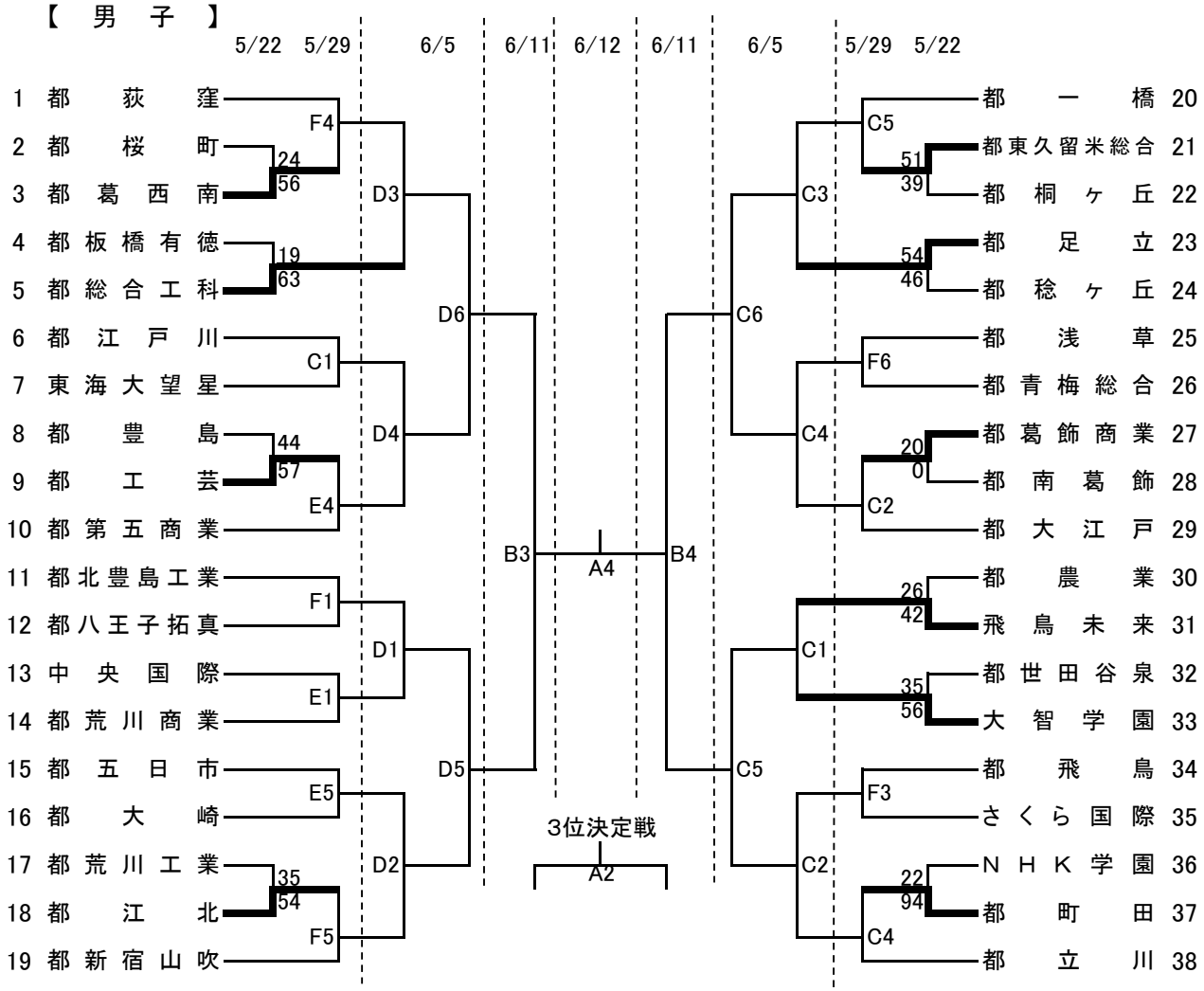

【　女　子　】

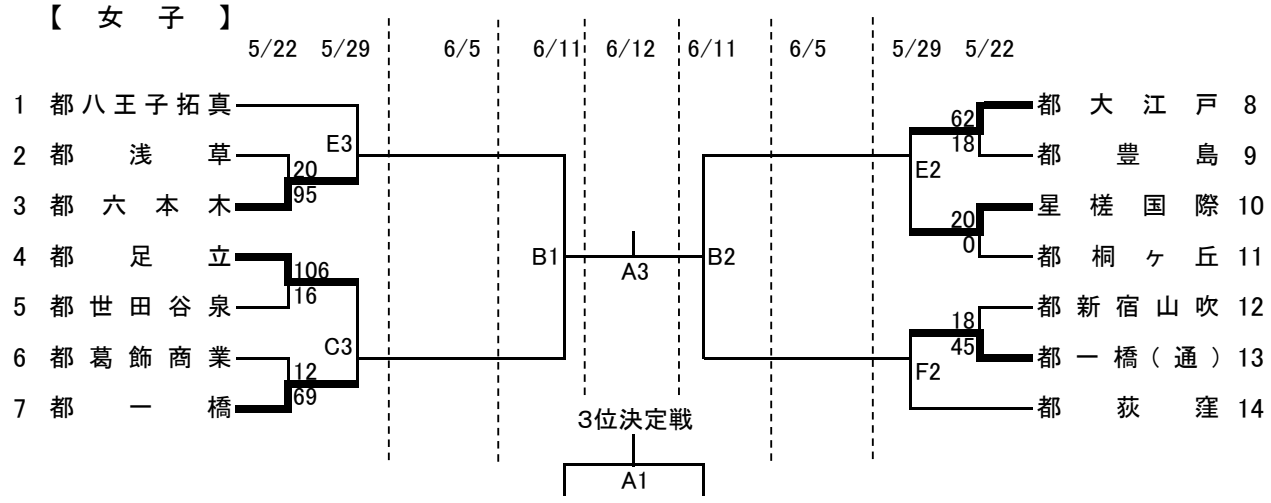

会　場	主任
A 新宿山吹	志村
B 世田谷泉	野口
C 一橋	加藤
D 荻窪	都筑
E 六本木	小田
F 浅草	福江
G 桐ヶ丘	須藤
H 稔ヶ丘	田中

5/22, 29, 6/5	6/11	6/12
1　9:00～	1　10:00～	1　9:00～
2　10:20～	2　11:30～	2　10:30～
3　11:40～	3　13:00～	3　12:00～
4　13:00～	4　14:30～	4　13:30～
5　14:20～		
6　15:50～		

【注意事項】

① 第1試合のTO・得点・モップは会場校が担当する。(異なる場合は事前に連絡します)
② 第2試合以降は、前の試合の勝ちチームTO、負けチームが得点・モップを担当する。
　但し、第4試合については会場校と対戦したチームがTO・得点・モップを担当する。
③ 第3週の第2試合以降は、負けチームがTO・得点・モップを担当する。
④ 試合時間は第3日目までは8分ゲーム、第4,5日目は10分ゲームとする。
⑤ 延長時限は8分ゲームの場合は3分、10分ゲームの場合は5分とする。